Lucky (K100 A)

Maße Sichtscheibe
Front B x H = 300 x 455 mm
Seite B x H = 65 x 375 mm

Maße Feuerraum
B x H x T = 300 x 270 x 285 mm

* Mitte RR-Anschluss hinten

** Mitte Anschluss externe Verbrennungsluft

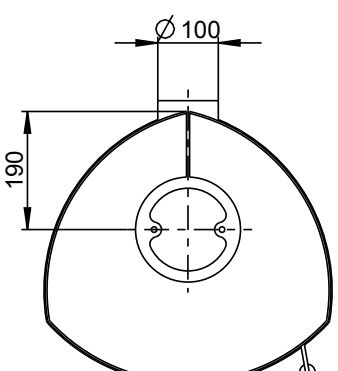

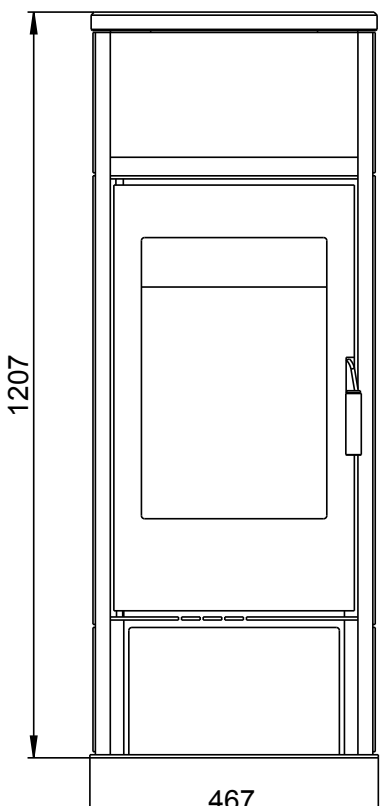

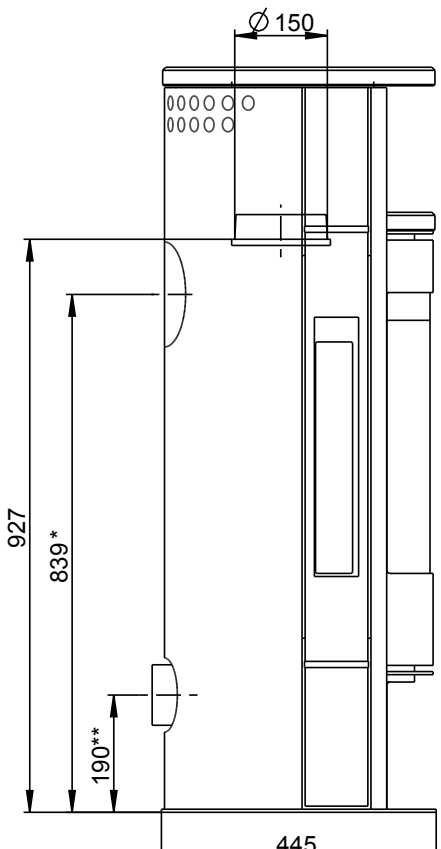

© wodtke GmbH, Tübingen. Alle Rechte und technische Änderungen vorbehalten.